Flow
technische Beschreibung

STOCK
Büroeinrichtungen

Stock Büroeinrichtungen Büromöbelfabrik befindet sich seit Jahren in Gruppe der besten Produzenten, die auf Büromöbel spezialisiert sind.
Von unserer Qualität zeugen die von uns erhaltenen Auszeichnungen sowie die immer steigende Nachfrage nach den von uns angebotenen Produkten.
Die Realien des heutigen Markts erfordern ständiges Verbessern der Qualität - sowohl des Produkts als auch der Tätigkeiten innerhalb der Firma. Dies betrifft vor allem, neben Qualität der im Unternehmen verlaufenden Prozesse, Handelsdienstleistung und Marketing. Stock Büroeinrichtungen gehört mit Sicherheit zu den Unternehmen, die für alle erwähnten Bedingungen sorgen, da diese die Grundlage des ökonomischen Firmenerfolgs sind.
Die ständigen Investitionen in den Maschinenpark, Optimierung der Verwaltungssysteme und Erweiterung der Fläche von Produktionshallen lassen uns die Zeit reduzieren, die für die Produktion eines hochqualitativen, fertigen Produkts nötig ist.

Unsere langjährige Erfahrung im Bereich von Produktion der Büromöbel bestätigt eine Referenzliste der Firmen und Institutionen, die unsere Leistungsfähigkeit und komplexen Service zu schätzen wissen. Umweltschutzpolitik... ist eine von unseren Prioritäten.
Ständig investieren wir in die Ausstattung, die uns Energie erhalten lässt. Die industriellen Abfälle werden bei Stock Büroeinrichtungen mit höchster Aufmerksamkeit recycelt. Stock Büroeinrichtungen hat zahlreiche Zertifikate, die unsere Sorge um Abfallverwertung bestätigen. Alle von uns gebrauchten Materialien sind umweltfreundlich und alle unsere Produkte haben Recyclingquote von 95%.

Allgemeine Informationen:

Gewährleistung:
Stock Büroeinrichtungen-Produkte - **5 Jahre**.
Elektrische Bestandteile und Stoffe - **2 Jahre**.

Zertifikat - Melaminplatte:

Montage:
Produkt wird in Elementen geliefert

Verpackung:
Karton, Luftpolsterfolie, Stretchfolie

Gemäß Normen:
DIN EN 13849-1:2007, Performance Level B;
RoSH 2011/65/UE;
LVD; EU Directive 2006/95/EC;
EMC according to EU Directive 2004/108/EC;
PN-EN 55014-1:2017-06;
PN-EN 55014-2:2015-06;
PN-EN 60204-1:2010P;
PN-EN 61000-1-2:2016-11;
PN-EN 61000-6-3:2008/A1:2012;
PN-EN 60335-1:2012;
PN-EN-ISO-12100_2012P

Plattendichte:
12 mm - 690 - 750 kg/m3
18 mm - 650 - 690 kg/m3
28 mm - 610 - 630 kg/m3
36 mm - 610 - 630 kg/m3

www.Buero-Objekteinrichtungen.de

Flow

1. Platte - Melaminplatte 28 mm, Umleimer ABS, Belastung max. 50 kg
2. Korpus:
- **Rahmen -** Metall, pulverbeschichtet
- **Füllung -** Melaminplatte 12 mm
- feste Korpus - Abmessungen für alle Platten

3. Gestell - Metall, pulverbeschichtet
4. Fuß - Metall, pulverbeschichtet
5. Höhenverstellung - 5 mm
6. Elektrische Höhenverstellung - im Bereich von 650 - 1300 mm:
- **Steuerung**
- **Steuerungsapp -** für mobile Geräte mit Android oder iOS-System, verfügt über eine interaktive Funktion von Benachrichtigung des Nutzers über den Bedarf von Positionswechsel auf Grund der täglichen Bewegungsaktivität des Nutzers

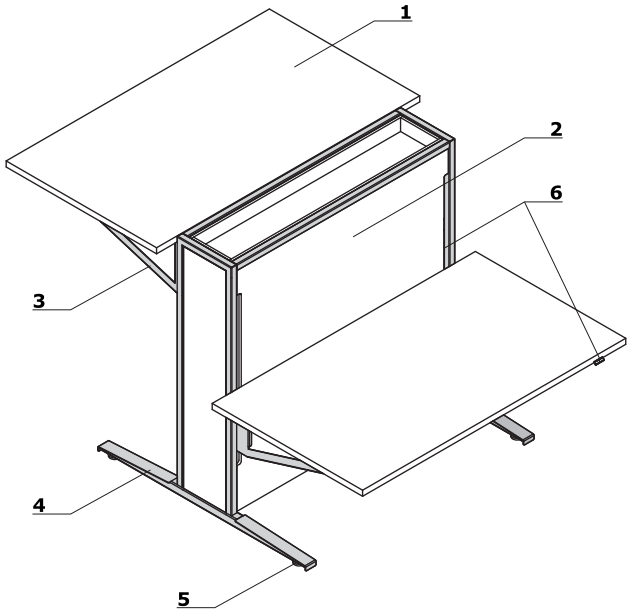

Achtung - beide Tischplatten werden von einem Motor gesteuert, somit kann nur eine Tischplatte gleichzeitig gesteuert werden

Steuerung

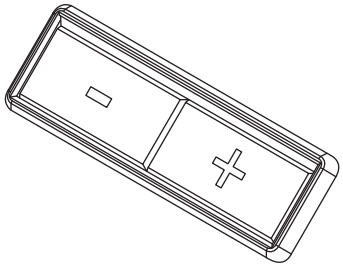

1. Technische Beschreibung der Stellage:
- **Hubgeschwindigkeit -** 40 mm/s
- **Antrieb -** 1 Motor mit Antriebsverteilung
- **Laufgeräusch -** < 48dB
- **Netzspannung -** 230V, Leistung 256W
- **Richtlinien -** 206/95EC, UI508 1999, UL1004 R7 06, WE DC 2004/108WE
- Stand - by-Modus 0.1W
- **Kollisionsschutz**

www.Buero-Objekteinrichtungen.de

Abmessungen

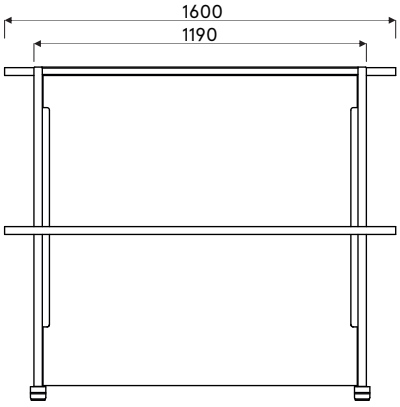

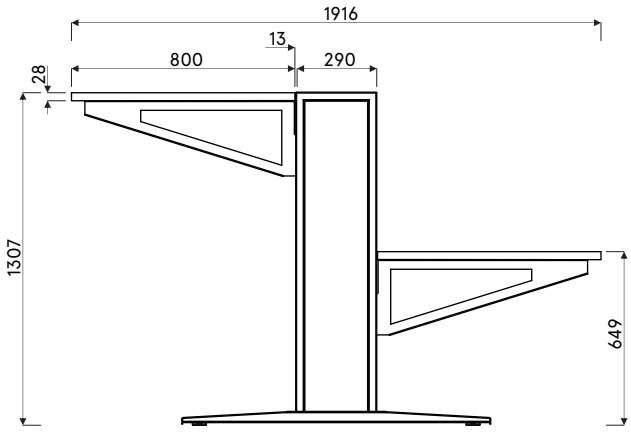

www.Buero-Objekteinrichtungen.de

Bench Schreibtische mit elektrischer Höhenverstellung - sit-stand *

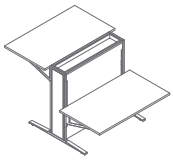

FLW14
1400 / 1900 / 1300
104.76 kg

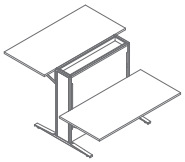

FLW16
1600 / 1900 / 1300
114.18 kg

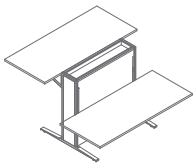

FLW18
1800 / 1900 / 1300
116.42 kg

* Abmessungen in Millimetern: Breite x Tiefe x Höhe

www.Buero-Objekteinrichtungen.de

Platte

14 Buche

26 Aluminium satinato

31 Kanadische Eiche

39 Polarbirke

67 Weiß Pastel

34 Wenge

64 Kakao

106 Nussbaum

154 Anthrazit

08 Szchwarz

Korpus

67 Weiß Pastel

154 Anthrazit

Gestell - Metall

M009 Aluminium halbmatt RAL9006

M015 Weiß halbmatt RAL9010

M154 Anthrazit halbmatt RAL7043

M115 Schwarz halbmatt RAL9005

www.Buero-Objekteinrichtungen.de