Ogi Drive
technische Beschreibung

STOCK
Büroeinrichtungen

Stock Büroeinrichtungen Büromöbelfabrik befindet sich seit Jahren in Gruppe der besten Produzenten, die auf Büromöbel spezialisiert sind.
Von unserer Qualität zeugen die von uns erhaltenen Auszeichnungen sowie die immer steigende Nachfrage nach den von uns angebotenen Produkten.
Die Realien des heutigen Markts erfordern ständiges Verbessern der Qualität - sowohl des Produkts als auch der Tätigkeiten innerhalb der Firma. Dies betrifft vor allem, neben Qualität der im Unternehmen verlaufenden Prozesse, Handelsdienstleistung und Marketing. Stock Büroeinrichtungen gehört mit Sicherheit zu den Unternehmen, die für alle erwähnten Bedingungen sorgen, da diese die Grundlage des ökonomischen Firmenerfolgs sind.
Die ständigen Investitionen in den Maschinenpark, Optimierung der Verwaltungssysteme und Erweiterung der Fläche von Produktionshallen lassen uns die Zeit reduzieren, die für die Produktion eines hochqualitativen, fertigen Produkts nötig ist.

Unsere langjährige Erfahrung im Bereich von Produktion der Büromöbel bestätigt eine Referenzliste der Firmen und Institutionen, die unsere Leistungsfähigkeit und komplexen Service zu schätzen wissen. Umweltschutzpolitik... ist eine von unseren Prioritäten.
Ständig investieren wir in die Ausstattung, die uns Energie erhalten lässt. Die industriellen Abfälle werden bei Stock Büroeinrichtungen mit höchster Aufmerksamkeit recycelt. Stock Büroeinrichtungen hat zahlreiche Zertifikate, die unsere Sorge um Abfallverwertung bestätigen. Alle von uns gebrauchten Materialien sind umweltfreundlich und alle unsere Produkte haben Recyclingquote von 95%.

www.Buero-Objekteinrichtungen.de

Allgemeine Informationen:

Gewährleistung:
Stock Büroeinrichtungen-Produkte **- 5 Jahre**.
Elektrische Bestandteile und Stoffe **- 2 Jahre**.

Zertifikat - Melaminplatte:

Montage:
Produkt wird in Elementen geliefert

Verpackung:
Karton

Gemäß Normen:
DIN EN 13849-1:2007, Performance Level B;
RoSH 2011/65/UE;
LVD; EU Directive 2006/95/EC;
EMC according to EU Directive 2004/108/EC;
PN-EN 55014-1:2017-06;
PN-EN 55014-2:2015-06;
PN-EN 60204-1:2010P;
PN-EN 61000-1-2:2016-11;
PN-EN 61000-6-3:2008/A1:2012;
PN-EN 60335-1:2012;
PN-EN-ISO-12100_2012P

Plattendichte:
12 mm - 690 - 750 kg/m3
18 mm - 650 - 690 kg/m3
28 mm - 610 - 630 kg/m3
36 mm - 610 - 630 kg/m3

Ogi - Platten

1. **Platte -** Melaminplatte 28 mm, Umleimer ABS
   OPTION GEGEN AUFPREIS:
2. **Kabeldurchlass -** 2 Stück, Ø 80 mm
3. **Mediabox M04H -** 2xRJ45 (class E, cat. 6); + 1 x USB + 1 x HDMI + 4 x 230V, M009 - Aluminium halbmatt
4. **Mediabox M04 -** 2xRJ45 (class E, cat. 6); + 1 x USB + 4 x 230V, M009 - aluminium halbmatt
5. **Top access M05 -** M009 - aluminium halbmatt
6. **Kabelausschnitt -** in Bench-Systemen, die Breite der Öffnung ist zur Breite der Tischplatte proportional

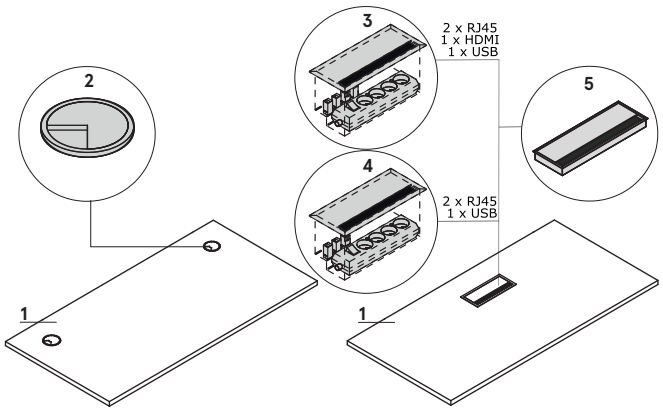

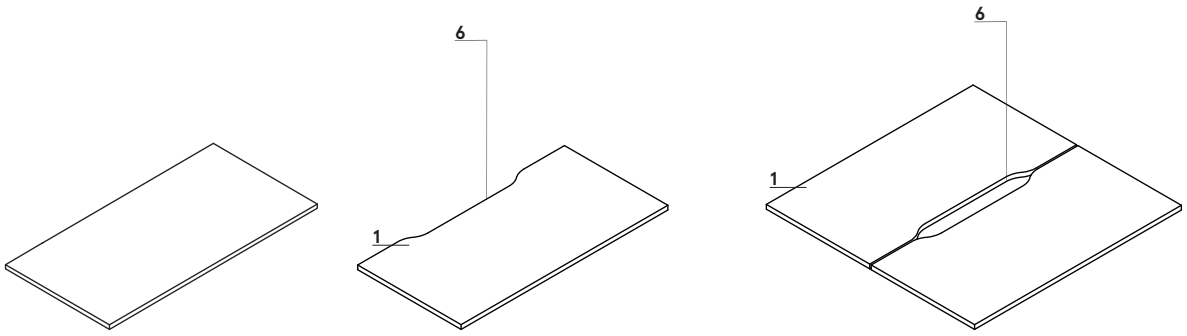

Größe der Platte mit einem Ausschnitt für Kabel (mm)

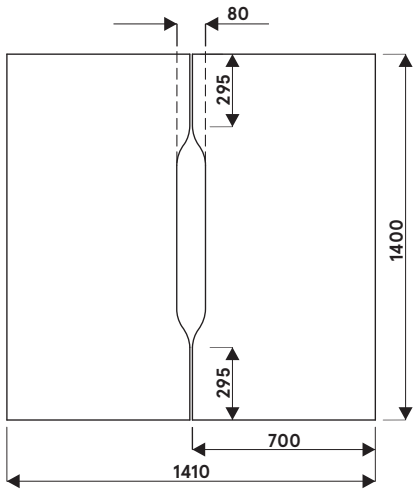

www.Buero-Objekteinrichtungen.de

Gestell

1. **Ogi Drive mit elektrischer Höhenverstellung -** im Bereich von 650–1300 mm, Metall, pulverbeschichtet, 3 Profile 50 × 50 mm, 55 × 55 mm, 60 × 60 mm
2. **Ogi Drive mit elektrischer Höhenverstellung -** im Bereich von 700 - 1200 mm, Metall, pulverbeschichtet, 2 Profile 55 × 55 mm, 60 × 60 mm
3. **OPTION GEGEN AUFPREIS - Yan T Fuß:**
   - aluminium pulverbeschichtet
   - Aluminium poliert

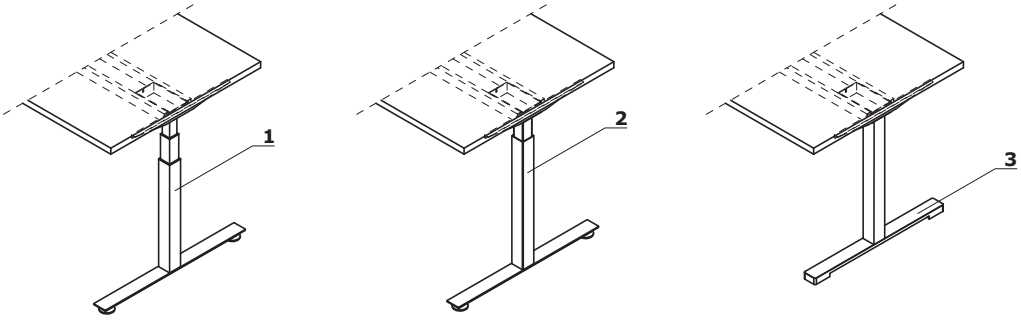

Elektrisch verstellbares Gestell - Ogi Drive

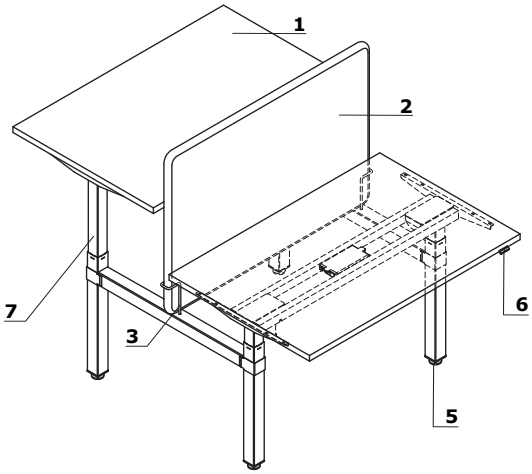

HINWEIS - Abstand zwischen Platten des Bench-Schreibtisches 90 mm

1. **Platte -** Melaminplatte 28 mm, Umleimer ABS
2. **Paneele ZD -** Akustikklasse A, schwer brennbarer Stoff; Möglichkeit, Nadeln anzuhängen; Reißverschluss als Dekorelement, nicht abnehmbar
3. **Befestigungselement -** Metall, pulverbeschichtet
4. **Metallelement zur Verbindung der Beine**
5. **Füßchen -** innere Höhenverstellung von 5 mm
6. **Steuerung**
7. **Elektrisch höhenverstellbares Gestell -** Metall pulverbeschichtet, Tragkraft 100 kg, Teleskopsäule

Steuerung

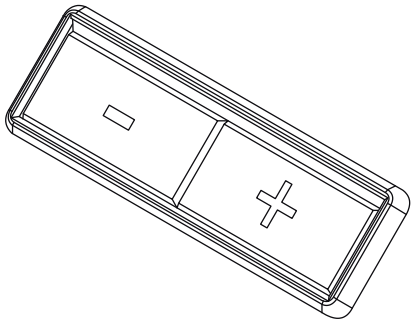

Technische Beschreibung der Stellage
Hubgeschwindigkeit - 40 mm/s, Super Soft - Start - Stop
Antrieb - 2 Motoren (synchroner Antrieb);, Steuerung per Microprozessor
Laufgeräusch - < 48dB
Kollisionsschutz
Steuerung - stufenlose Höhenverstellung, OPTION GEGEN AUFPREIS - Verstellung mit 4 Höhen-Speicherpositionen
Normen - ISO 21016, EN 527-2, EN 527-3
Richtlinien - 206/95EC, UI508 1999, UL 1004 R7 06, WE DC 2004/108WE
Netzspannung - 230V, Leistung 300W, Stand-by-Verbrauch 0.3W

www.Buero-Objekteinrichtungen.de

Zubehör

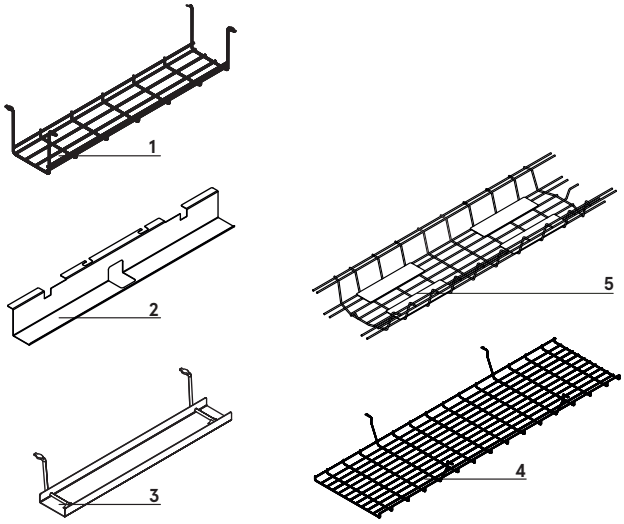

1. **Schiene S69 -** Metall, pulverbeschichtet, Aluminium - 09
2. **Schiene für Einzelschreibtische (SG12, SG16) -** Metall, pulverbeschichtet, aluminium halbmatt - M009
3. **Schiene E64 -** Metall pulverbeschichtet, M009 - aluminium halbmatt
4. **Kabelschiene zu den Bench -** Schreibtischen Ogi Drive (SOD12, SOD14, SOD16, SOD18, SOD20) - Metall pulverbeschichtet, M009 - aluminium halbmatt
5. **Kabelschiene zu den Bench -** Schreibtischen (SG220, SG260) - Stahldraht Ø4 mm, pulverbeschichtet, Farbe 09 - aluminium

www.Buero-Objekteinrichtungen.de

Einzelschreibtische mit elektrischer Höhenverstellung im Bereich von 700-1200 mm - sit-stand

BOD52
1200 / 800 / 700-1200
44.6 kg

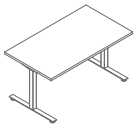

BOD54
1400 / 800 / 700-1200
47.1 kg

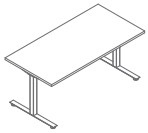

BOD56
1600 / 800 / 700-1200
50.1 kg

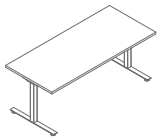

BOD58
1800 / 800/ 700-1200
53.1 kg

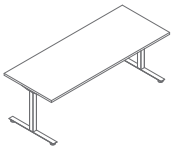

BOD60
2000 / 800 / 700-1200
56.1 kg

Bench-Schreibtische mit elektrischer Höhenverstellung im Bereich von 700-1200 mm - sit-stand

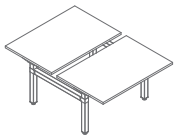

BOD512
1200 / 1690 / 700-1200
86.9 kg

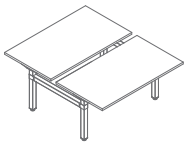

BOD514
1400 / 1690 / 700-1200
91.9 kg

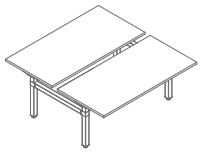

BOD516
1600 / 1690 / 700-1200
97.9 kg

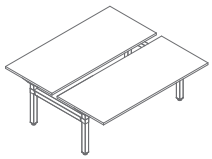

BOD518
1800 / 1690 / 700-1200
103.9 kg

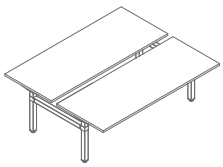

BOD520
2000 / 1690 / 700-1200
109.1 kg

www.Buero-Objekteinrichtungen.de

Einzelschreibtische mit elektrischer Höhenverstellung im Bereich von 650-1300 mm - sit-stand

BOD62
1200 / 800 / 650-1300
47.1 kg

BOD64
1400 / 800 / 650-1300
49.6 kg

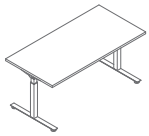

BOD66
1600 / 800 / 650-1300
52.6 kg

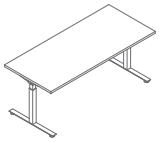

BOD68
1800 / 800/ 650-1300
55.6 kg

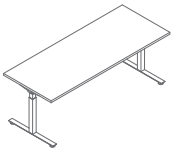

BOD70
2000 / 800 / 650-1300
58.6 kg

Bench Schreibtische mit elektrischer Höhenverstellung im Bereich von 650-1300 mm - sit-stand

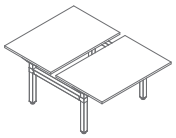

BOD612
1200 / 1690 / 650-1300
92 kg

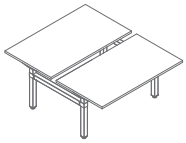

BOD614
1400 / 1690 / 650-1300
97 kg

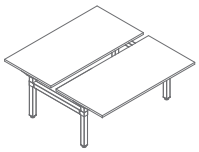

BOD616
1600 / 1690 / 650-1300
103 kg

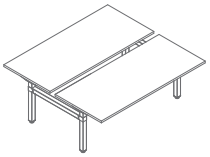

BOD618
1800 / 1690 / 650-1300
109 kg

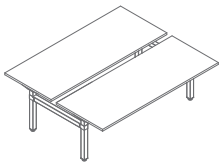

BOD620
2000 / 1690 / 650-1300
115 kg

www.Buero-Objekteinrichtungen.de

Platte

14 Buche

26 Aluminium satinato

31 Kanadische Eiche

39 Polarbirke

67 Weiß Pastel

34 Wenge

64 Kakao

106 Nussbaum

154 Anthrazit

08 Szchwarz

Kabeldurchlass

Aluminium

Weiß

Schwarz

Gestell - Metall

M009 Aluminium halbmatt RAL9006

M015 Weiß halbmatt RAL9010

M154 Anthrazit halbmatt RAL7043

M115 Schwarz halbmatt RAL9005

Fuss Yan Drive - Metall

M009 Aluminium halbmatt RAL9006

M015 Weiß halbmatt RAL9010

M154 Anthrazit halbmatt RAL7043

M115 Schwarz halbmatt RAL9005

25 Poliertes Aluminium

www.Buero-Objekteinrichtungen.de